# Wellendichtringe für Sonderanwendungen, Typ HZ64

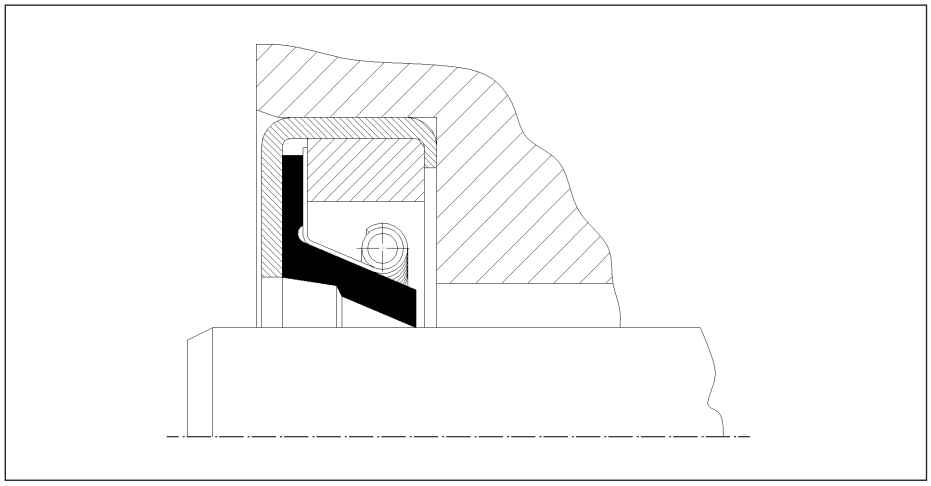

| Werkstoff | Temperatur | max. Umfangs-geschwindigkeit | Härte der Dichtlippe Shore A |
|---|---|---|---|
| **NBR** | -30°C bis +100°C | < 25 m/s | 75 |
| **FPM (Viton®)** | -20°C bis + 220°C | < 35 m/s | 75 |
| **SI (Silikon)** | -60°C bis + 200°C | < 25 m/s | 70 |

**Dichtringaufbau**

1. Die Schraubenfeder aus Edelstahl AISI 302 gewährleistet eine regelmäßige Anpressung der Dichtlippe damit diese auch Wellenauslenkungen folgen kann.
2. Die Elastomer-Dichtlippe ist lange und flexibel ausgeführt und steht in folgenden Gummiqualitäten zur Verfügung:
   NBR, FPM (Viton®) und SI (Silikon)
3. Mäanderfeder (Fingerfeder) aus Edelstahl AISI 316L. Die spezielle Ausführung stellt sicher, dass die Schraubenfeder bei der Montage am richtigen Platz bleibt. Durch die Halterungen für die Schraubenfeder kann diese vor der Montage demontiert und nach Korrektur der Länge sehr leicht wieder eingesetzt werden. Dies lässt zu, die vorgegebene Standard-Anpressung der Dichtlippe an besondere Einsatzbedingungen einfach anpassen zu können.
4. Der Versteifungsring aus ST37 garantiert die notwendige Stabilität des Dichtrings die erforderlich ist um ihn bei der Montage passgenau in die Gehäusenut setzen zu können.
5. Dichtungsgehäuse aus unlegiertem Qualitätsstahl.

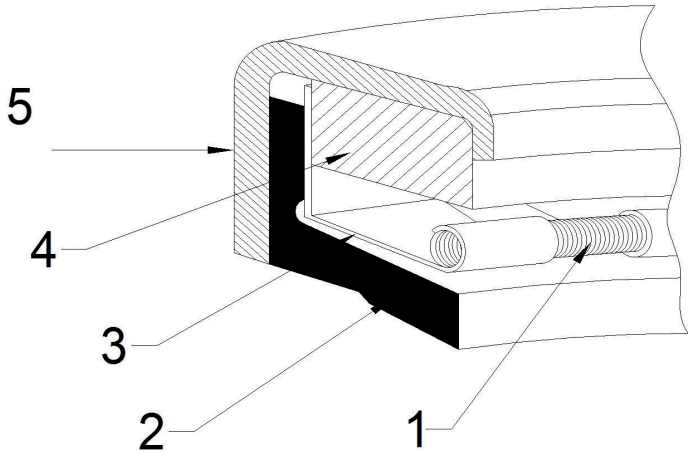


**Beschreibung**

Wellendichtringe der Bauform HZ64 wurden für spezielle und extreme Einsatzbedingungen in der Schwerindustrie entwickelt.
Aufgabenstellungen wie man sie z.B. in der Papier- oder Stahlindustrie zum Abdichten von Wellenlagerungen vorfindet, reichen von großen axialen und radialen Toleranzen, Wellenexzentrizitäten, oft großen Fluchtungsfehlern (wie sie sich bei großen Durchmessern oft nicht vermeiden lassen) bis zu großen und notwendigen Lagerspielen.

Dabei ist es sehr wichtig, dass durch die Vorspannkraft immer der Kontakt zwischen Dichtlippe und Welle aufrecht erhalten bleibt.
Um dies zu gewährleisten ist die Bauform HZ64 mit einer sehr langen und flexiblen Elastomer-Dichtlippe ausgeführt.
Die Vorspannkraft wird durch die Kombination von Fingerfeder und Schraubenfeder über einen langen Zeitraum aufrecht erhalten.